ELEMENTOS BOTONERAS

PULSADOR SERIE "SPR"

CARACTERÍSTICAS

* Carátula de acero inoxidable o latón.
* Tope de acero 2 mm
* Anagramas grabados con pantógrafo CNC o láser.
* Fijación opcional: Taladros o pernos soldados.
* Placa botonera en acero inoxidable o latón.

DIMENSIONES

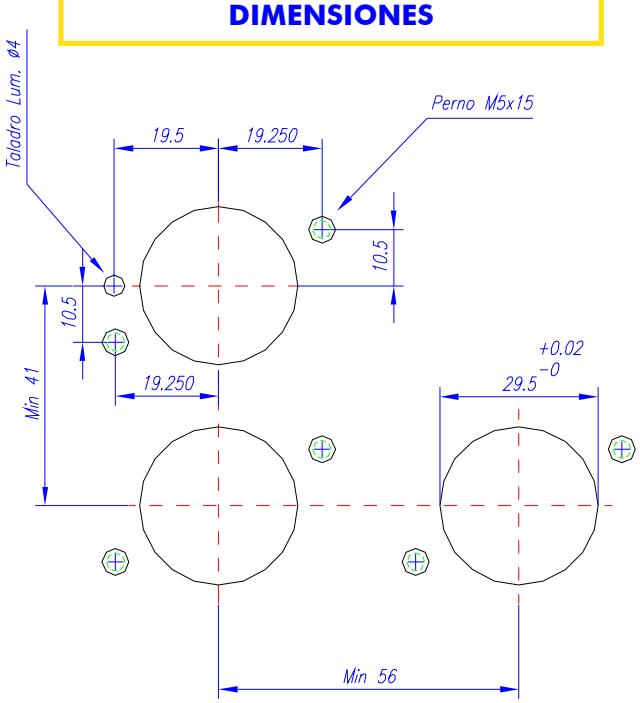

Fondo pulsador: 42 mm.

ESPECIFICACIONES TÉCNICAS

* Tensión luminosos: 6-12-24 V.
* Carrera pulsador: 1 mm.
* Fijación pulsador: pernos electrosoldados 5 mm.
* Circuito independiente del pulsador.
* Contactos por microrruptor disponibles: 1NA, 1NC, 2NA, 2NC, 1NA/1NC
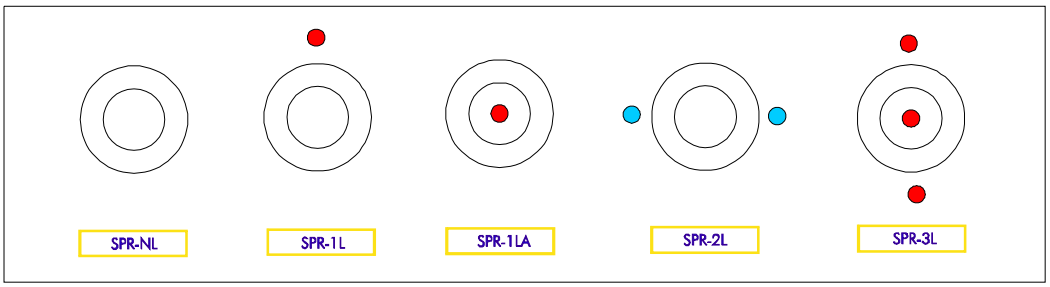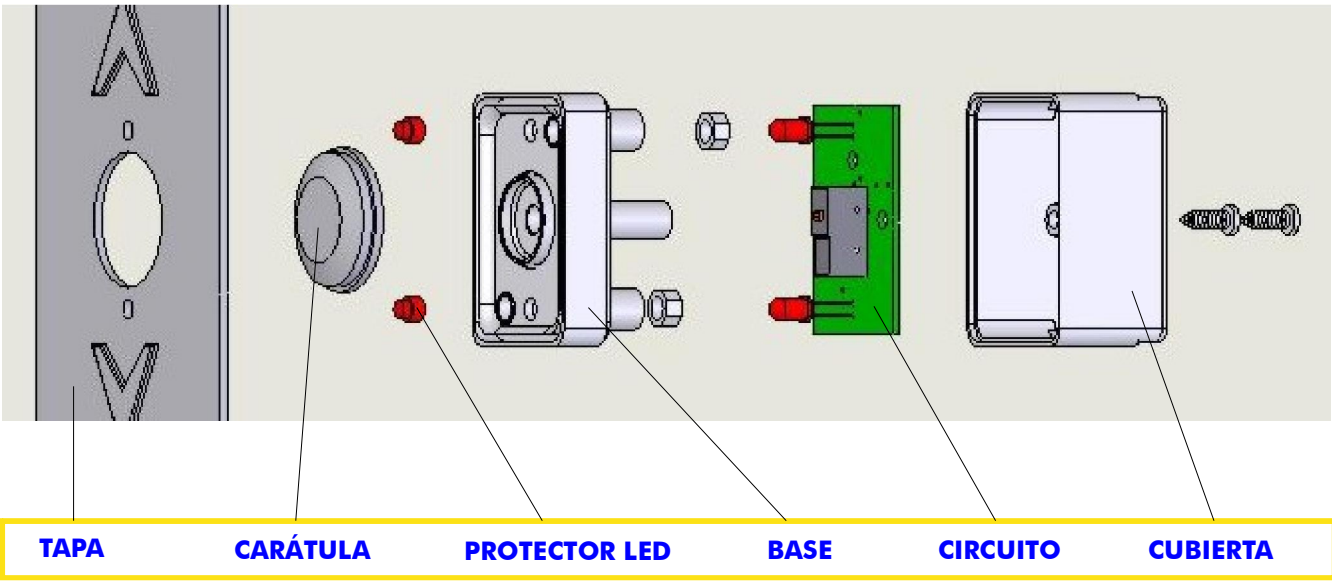
DISTINTAS COMBINACIONES Y COLOR LUMINOSOS